comap

Safety Group
Reverso / **889** / **8881**
1/2", 3/4", 1"

ENG Quick start Guide
DEU Schnellanleitung
NLD Snelstartgids
FRA Guide d'installation rapide

that's excellence.



8881 *889* *Reverso*

aalberts hydronic flow control

Aalberts hydronic flow control

Headquarters
Postbus 30110 / 1303 AC Almere
Fort Blauwkapel 1 / 1358 AD Almere
Nederland
+31 (0)36 526 2300 / nl.nfo@aalberts-hfc.com

België / Belgique
+32 (0)2 371 01 61
be.info@aalberts-hfc.com

Северна Македонија
+389 2 30 77 407
balkan@aalberts-hfc.com

Ceska Republika
+420 284 00 10 81
cz.info@aalberts-hfc.com

Danmark
+45 44 94 02 07
dk.info@aalberts-hfc.com

Deutschland
+49 342 927 130
de.info@aalberts-hfc.com

Eesti
+372 568 838 38
ee.info@aalberts-hfc.com

España
+34 902 89 89 89
es.info@aalberts-hfc.com

France
+33 (0) 986 000 400
fr.info@aalberts-hfc.com

Magyarország
+36 23 880 981
hu.info@aalberts-hfc.com

Österreich
+43 664 8822 8566
at.info@aalberts-hfc.com

Polska
+48 65 529 49 89
pl.info@aalberts-hfc.com

Slovensko
+421 475 634 043
sk.info@aalberts-hfc.com

Suomi
+358 010 320 99 90
fi.info@aalberts-hfc.com

Svenska
+46 050 042 89 95
se.info@aalberts-hfc.com

Switzerland
+41 41 854 30 50
ch.info@aalberts-hfc.com

United Arab Emirates
+971 56 6821500
ae.info@aalberts-hfc.com

United Kingdom
+44 17 447 447 44
uk.info@aalberts-hfc.com

Україна
+38 044 353-92-97
ua.info@aalberts-hfc.com

comap

comap.aalberts-hfc.com

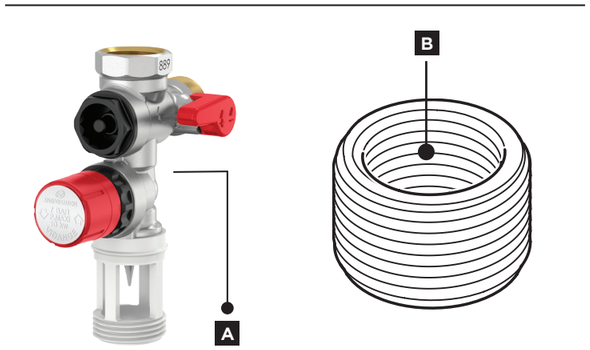

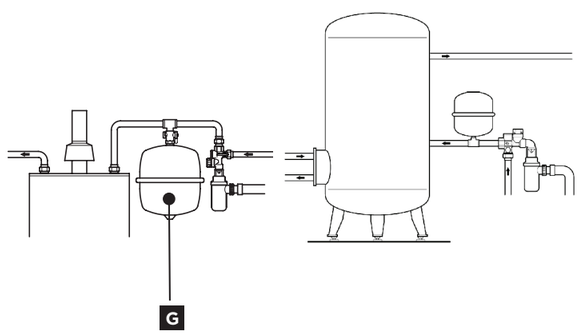

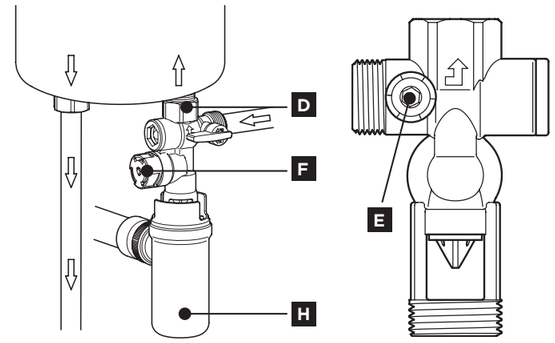

ENG

1.1. General
This set comprises a Safety Group hydraulic safety group **(A)**, an optional adapter **(B)**.

Application
- A Safety Group safety assembly may be fitted to all sorts of storage water heaters under the terms of EN 1487.
- The maximum permitted output (in kW) is printed onto the cap.
- The Safety Group relieves excessive pressure in storage water heaters.
- The Safety Group NF INOX is recommended for use in situations where selective leaching of lead or zinc may occur.

⚠ Safety
- Fit the Safety Group in a position not susceptible to frost that is easily accessible for maintenance purposes.
- Do not insulate the Safety Group.

1.2. Installation

⚠ Safety requirements during installation
- Maximum system pressure 5.25 bar.
- If the pressure in the supply line exceeds this value, a pressure-reducing valve must be fitted before (upstream from) the safety group.
- Minimum system pressure 0.2 bar.
- Maximum system supply-line temperature 65 °C.
- Minimum system temperature: network's cold water.
- Ensure installation is carried out by qualified personnel
- Do not contravene local rules and regulations and respect the sanitary rules according to EN806 and EN 1717.
- Flush out the system thoroughly before fitting the Safety Group.
- The circuit-breaker must always remain free.

1. The Safety Group **(A)** must be fitted to the boiler's cold-water feed, (eventually by) using a dielectric **(D)***, with the circuit- breaker pointing straight down. The water feed pipe must be connected to the water supply in the direction of the arrow. **Discharge pipe dimensions:** ½": min ø20 mm / ¾": min ø25 mm / 1" : min ø25 mm Between the air break to drain and the waste water system a siphon shall be used.
   * Dielectrics (dielectric insulating connectors) are used to prevent accelerated corrosion in the piping as a result of selective leaching and stray current.
2. Use PTFE tape on the Safety Group and (if applicable) on the adapter. The adapter is supplied only with the ½" version.
3. It is quite normal for water to be discharged from the boiler via the safety assembly (approx. 3% of the capacity of the boiler). To prevent such waste of hot water/energy and the associated risk of valve pollution and prolonged leakage, we recommend that you connect an Airfix A or Airfix D flow expansion vessel (**C**) between the safety assembly and the boiler.

1.3. Commissioning
1. Open the stop cock on the Safety Group.
2. Drain the water and bleed the air by lifting the overflow valve **(F)** for as long as it takes until no more air is released.
3. Close the overflow valve.

Maintenance/service
- Carry out regular inspections.
- Open and close the overflow valve and the stop cock manually at least once per month to prevent limescale.
- The inbuilt non-return valve restricts backflow of water in the supply line and must be regularly inspected: Close the stop cock, unscrew the control cap (**E**) and check that there is no leakage.

1.4. Removal
Maintenance to the system may only be carried out when the system has been allowed to cool fully.
Release the pressure from the pipe.
Remove the Safety Group from the system.

Environmental considerations
Observe local regulations when disposing of the Safety Group.

FRA

1.1. Généralités
Cet ensemble comprend un groupe de sécurité hydraulique Groupe de sécurité **(A)**, un adaptateur facultatif **(B)**.

Application
- Un ensemble de sécurité Groupe de sécurité peut être installé sur tous les types de chauffe-eau à accumulation conformément aux dispositions de la norme EN 1487. La puissance maximale autorisée (en kW) est imprimée sur le capuchon.
- Le Groupe de sécurité atténue la pression excessive dans les chauffe-eau à accumulation.
- Groupe de sécurité NF INOX est recommandé pour une utilisation dans des situation ou une corrosion électrochimique peut se produire.

⚠ Sécurité
- Installez le Groupe de sécurité dans un endroit où il ne sera pas susceptible de geler et facile d'accès à des fins de maintenance.
- N'isolez pas le Groupe de sécurité.

1.2. Installation

⚠ Exigences de sécurité lors de l'installation
- Pression maximale du système : 5,25 bars.
- Si la pression dans la conduite d'alimentation dépasse cette valeur, un détendeur doit être installé avant le (en amont du) groupe de sécurité.
- Pression minimale du système : 0,2 bar.
- Température d'alimentation de système maximale: 65 ° C.
- Température minimale du système: eau froide du réseau.
- Assurez-vous que l'installation est effectuée par un personnel qualifié.
- Ne contrevenez pas aux règles et réglementations locales et respectez les règles sanitaires en accord avec les normes EN806 et EN 1717.
- Rincez soigneusement le système avant de monter le Groupe de sécurité.
- La rupture de charge doit rester libre de toute obstruction.

1. Le Groupe de sécurité **(A)** doit être monté (directement) sur l'eau froide (stockage) (à l'aide de clés à fourche standard); (puis, éventuellement) insérez un diélectrique **(D)***, Le système d'évacuation doit pointer tout droit vers le bas. Le tuyau d'alimentation en eau doit être raccordé à l'alimentation en eau dans le sens de la flèche. **Dimensions du tuyau d'évacuation :** ½" : min. ø20 mm / ¾" : min. ø25 mm / 1" : min. ø25 mm Un siphon doit être installé entre la garde d'air et le système d'eaux usées.
   * Les raccords diélectriques (connecteurs isolants diélectriques) servent à empêcher la corrosion accélérée de la tuyauterie résultant de la corrosion électrochimique.
2. Utilisez du ruban PTFE sur le Groupe de sécurité et (le cas échéant) sur l'adaptateur. L'adaptateur est fourni uniquement avec la version ½".
3. Il est tout à fait normal que de l'eau sorte du ballon d'eau chaude via le dispositif de sécurité (environ 3% de la capacité du ballon). Pour éviter ce gaspillage d'eau chaude / d'énergie et le risque de pollution de la vanne et de fuites prolongées, nous vous recommandons de raccorder un vase d'expansion (**C**) Airfix A ou Airfix D entre le groupe de sécurité et le chauffe-eau.

1.3. Mise en service
1. Ouvrez le robinet d'arrêt sur la Groupe de sécurité.
2. Vidangez l'eau et purgez l'air en soulevant la soupape de sureté (**F**) aussi longtemps que nécessaire jusqu'à ce qu'il ne reste plus d'air.
3. Fermez la soupape de sureté.

Maintenance/entretien
- Effectuer des inspections régulièrement.
- Ouvrez et fermez la soupape de sureté et le robinet d'arrêt manuellement au moins une fois par mois pour éviter le tartre.
- Le clapet anti-retour intégré limite le retour d'eau dans la conduite d'alimentation et doit être inspecté régulièrement : Fermez le robinet d'arrêt, dévissez le capuchon de contrôle **(E)** et vérifiez qu'il n'y a pas de fuite.

1.4. Démontage
1. La maintenance du dispositif ne peut être effectuée que lorsque le système est complètement refroidi.
2. Relâchez la pression du tuyau.
3. Retirez le Groupe de sécurité du système.

Considérations environnementales
Respectez les réglementations locales lors de la mise au rebut du Groupe de sécurité.

DEU

1.1. Allgemeines
Das Set enthält eine hydraulische Sicherheitsgruppe Sicherheitsgruppe **(A)**, einen optionalen Adapter **(B)**. **Einsatzbereich**
- Eine Sicherheitsgruppe Sicherheitsgruppe kann an Heißwasserspeicher aller Typen gemäß DIN EN 1487 montiert werden. Die zulässige Höchstleistung (in kW) ist auf der Kappe aufgedruckt.
- Die Sicherheitsgruppe dient zum Ausgleich von Überdruck in Heißwasserspeichern.
- Empfohlen wird die Sicherheitsgruppe NF INOX für den Einsatz in Situationen, in denen das selektive Auslaugen von Blei oder Zink auftreten kann

⚠ Sicherheit
- Der Einbauort der Sicherheitsgruppe muss frostfrei und zu Instandhaltungs-/ Wartungszwecken leicht zugänglich sein.
- Die Sicherheitsgruppe darf nicht isoliert werden.

1.2. Installation

⚠ Sicherheitsanforderungen bei der Installation
- Der maximale Anlagendruck beträgt 5,25 bar.
- Wenn der Vorlaufdruck diesen Wert überschreitet, muss ein Druckminderungsventil der Sicherheitsgruppe vorgelagert montiert werden.
- Der minimale Anlagendruck beträgt 0,2 bar.
- Die maximale Anlagen-Vorlauftemperatur beträgt 65 °C.
- Die minimale Anlagentemperatur beträgt kaltes Wasser aus dem Netz.
- Die Installation muss von qualifiziertem Fachpersonal durchgeführt werden.
- Die örtlichen Gesetze und Regelungen sowie die Gesundheitsvorschriften gemäß DIN EN 806 und DIN EN 1717 sind einzuhalten.
- Vor der Montage der Sicherheitsgruppe die Anlage gründlich spülen.
- Der Leistungsschalter muss jederzeit zugänglich bleiben.

1. Die Sicherheitsgruppe (**A**) wird an den Kaltwasserzulauf des Warmwasserspeichers montiert, wobei ggf. (möglicherweise) eine dielektrische Kupplung (**D**)* einführen, wobei der Leistungsschalter gerade nach unten zeigen muss. Das Wasserzulaufrohr muss in Pfeilrichtung an die Wasserversorgung angeschlossen werden. **Abmessungen der Abflussleitung:** ½»: Min ø20 mm / ¾»: Min ø25 mm / 1»: Min ø25 mm Zwischen dem Entlüftungsschalter und dem Abwassersystem muss ein Syphon installiert werden.
   * Dielektrika (dielektrische Isolierverbinder) dienen der Vorbeugung beschleunigter Korrosion in den Rohrleitungen durch selektives Auslaugen und Streustrom.
2. An der Sicherheitsgruppe und ggf. am Adapter PTFE-Band anbringen. Der Adapter wird nur mit der Ausführung ½» mitgeliefert.
3. Es ist ganz normal, dass Wasser aus dem Boiler über die Sicherheitsgruppe abläuft (etwa 3 % der Boilerkapazität). Zur Vermeidung des dadurch entstehenden Verlusts von Warmwasser/ Energie und des damit verbundenen Risikos der Ventilverschmutzung und andauernder Leckagen empfehlen wir Ihnen, zwischen der Sicherheitsgruppe und dem Boiler ein Strömungs-Ausdehnungsgefäß vom Typ Airfix A oder Airfix D (**C**) einzubauen.

1.3. Inbetriebnahme
1. Den Absperrhahn an der Sicherheitsgruppe öffnen.
2. Das Wasser ablaufen lassen und Luft ablassen, indem das Überströmventil (**F**) geöffnet wird, bis keine Luft mehr entweicht.
3. Das Überströmventil schließen.

Instandhaltung/Wartung
- Regelmäßige Inspektionen durchführen.
- Das Überströmventil und den Absperrhahn mindestens einmal im Monat manuell öffnen und schließen, um Kalkablagerungen zu verhindern.
- Das integrierte Rückschlagventil schränkt den Wasserrückfluss im Vorlauf ein und muss regelmäßig geprüft werden: Den Absperrhahn schließen, die Kontrollkappe **(E)** abschrauben und auf Leckagen prüfen.

1.4. Demontage
1. Wartungsarbeiten an der Anlage dürfen nur dann ausgeführt werden, wenn die Anlage vollständig abgekühlt ist.
2. Die Rohrleitung drucklos machen.
3. Die Sicherheitsgruppe von der Anlage entfernen.

Umweltanforderungen
Für die Entsorgung der Sicherheitsgruppe müssen die örtlichen Vorschriften eingehalten werden.

NLD

1.1. Algemeen
Deze set bestaat uit een Veiligheidsgroep veiligheidsgroep **(A)**, een optioneel verloopstuk **(B)**.

Toepassing
- Een Veiligheidsgroep veiligheidsgroep kan worden gemonteerd op alle soorten warmwatervoorraadtoestellen onder de voorwaarden van EN 1487. Het maximaal toegestane vermogen (in kW) staat vermeld op de knopopdruk.
- De Veiligheidsgroep dient ter voorkoming van een te hoge druk in het warmwatervoorraadtoestel.
- De Veiligheidsgroep NF INOX wordt aanbevolen in situaties waar ontzinking of ontloding kan optreden.

⚠ Veiligheid
- Installeer de Veiligheidsgroep in een vorstvrije locatie en op een plek die goed toegankelijk is voor onderhoud.
- Isoleer de Veiligheidsgroep niet.

1.2. Installatie

⚠ Veiligheidseisen tijdens de installatie
- Maximale systeemdruk 5,25 bar.
- Indien de toevoerdruk hoger kan zijn moet vóór (stroomopwaarts) de veiligheidgroep ook een drukreduceerventiel geplaatst worden.
- Minimale systeemdruk 0,2 bar.
- Maximale systeemtoevoertemperatuur 65 °C.
- Minimale systeemtemperatuur koud water uit het netwerk.
- Laat de installatie uitsluitend door gekwalificeerd personeel uitvoeren.
- Houdt u zich aan de lokale regelgeving en richtlijnen en respecteer de hygiënevoorschriften conform EN806 en EN 1717.
- Spoel de installatie voldoende door alvorens de Veiligheidsgroep te installeren.
- De onderbrekingsinrichting moet altijd vrij blijven.

1. De Veiligheidsgroep **(A)** moet (rechtstreeks) in de koudwateraanvoerleiding van de boiler te worden gemonteerd (met behulp van standaard steeksleutels), eventueel met tussenplaatsing van een diëlektrisch **(D)***, met de onderbrekingsinrichting recht naar beneden (verticaal) gericht. De wateraanvoerleiding moet in de richting van de pijl op de toevoeraansluiting worden aangesloten. **Afmetingen van afvoerleidingen:** ½": min. ø20 mm / ¾": min. ø25 mm / 1": min. ø25 mm Tussen de luchtafvoer naar afvoer en het afvalwatersysteem moet een sifon worden gebruikt.
   * Diëlektrica (diëlektrische isolatieconnectoren) worden gebruikt om versnelde corrosie in de leidingen te voorkomen als gevolg van selectieve uitspoeling en zwerfstromen.
2. Gebruik PTFE-tape op de Veiligheidsgroep en (indien van toepassing) op het verloopstuk. Het verloopstuk wordt alleen bij de ½" uitvoering meegeleverd.

man_Reverso_AB104844_2026-04

3. Het is normaal dat bij elke opwarming van de boiler via de veiligheidsgroep water uit de boiler wegloopt (ongeveer 3% van de inhoud van de boiler). Om dergelijke verspilling van warm water/energie en het bijbehorende risico op ventielvervuiling en langdurigere lekkage te voorkomen, verdient het aanbeveling om tussen de veiligheidsgroep en de ketel een doorstroomd Airfix A of Airfix D expansievat **(C)** aan te sluiten.

1.3. Inbedrijfstelling

1. Afsluitkraan van de Veiligheidsgroep openen.
2. Lucht en water aflaten door overstortklep (**F**) te lichten tot er geen lucht meer wordt afgevoerd.
3. Overstortklep sluiten.

Onderhoud/service

- Voer regelmatig inspecties uit.
- Open en sluit het overstortklep en de afsluitkraan eenmaal per maand handmatig om kalkaanslag te voorkomen.
- De ingebouwde terugslagklep beperkt de terugstroming van water in de aanvoerleiding en moet regelmatig worden geïnspecteerd: Sluit de afsluitkraan, schroef de bedieningsdop (**E**) los en controleer of er geen lekkage is.

1.4. Demonteren

1. Alleen onderhoud plegen als het systeem afgekoeld is.
2. Maak de leiding drukloos.
3. Verwijder de Veiligheidsgroep uit het systeem.

Milieu

Houd u aan de locale regelgeving bij het afvoeren van de Veiligheidsgroep. Neem de lokale voorschriften in acht bij het afvoeren van de Veiligheidsgroep.